Merkezi Yağlama Sistemleri
Endüstriyel Yağ Çözümleri

ARNES

MANUALY OPERATED PUMPS

EL KUMANDALI YAĞLAMA POMPALARI

Oil type pump product nr.
Sıvı yağ tipi pompa ürün no.
10 00 HP 01

Grease type pump product nr.
Gres tipi pompa ürün no.
10 00 HP 02

Working Pressure Çalışma Basıncı	: 300 bar.
Lubricant type Yağ sınıfı	: Oil, liquid grease, grease Sıvı yağ, sıvı gres, gres
Grease type Gres sınıfı	: NLGI 00 (-30°C) - (-10°C) NLGI 0 (-10°C) - (0°C) NLGI 1 (0°C) - (10°C) NLGI 2 (10°C) - (30°C) NLGI 3 (30°C +)
Displacement / stroke Deplasman / her basmada	: 1,5cm³
Working temperature Çalışma sıcaklığı	: -25°C +80°C
Reservoir capacities Hazne kapasiteleri	: 1 Liter (Litre)
Number of pump outlets Pompa çıkış sayısı	: 1

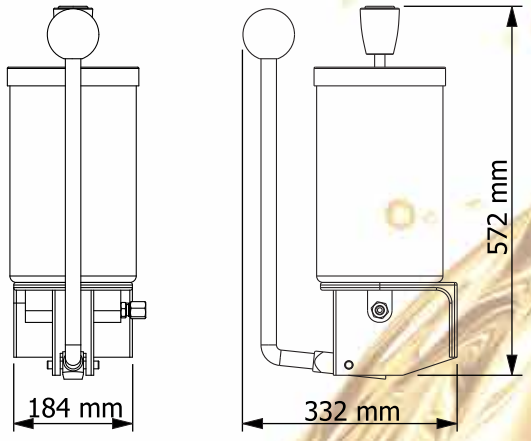

ALL-6 CARTRIDGE TYPE GREASE PUMPS

ALL-6 KARTUŞ TİPİ GRES POMPALARI

12-24 V DC

ALL-6 pump product nr.
ALL-6 pompa ürün no.
10 12 06 A5 12 V DC
10 24 06 A5 24 V DC

Optional progressive distributor
Opsiyonel progresif dağıtıcı

Motor type Motor tipi	: 12 - 24 V DC
Working / Max. Pressure Çalışma / Maksimum Basınç	: 150 bar. / 220 bar.
Protection class Koruma sınıfı	: IP 54
Grease type Gres sınıfı	: NLGI 00 (-30°C) - (-10°C) NLGI 0 (-10°C) - (0°C) NLGI 1 (0°C) - (10°C) NLGI 2 (10°C) - (30°C)
Displacement / minute Deplasman / dakika	: 4,3 cm³
Working temperature Çalışma sıcaklığı	: -25°C +80°C
Cartridge capacities Kartuş kapasiteleri	: 350gram - 675gram
Number of pump outlets Pompa çıkış sayısı	: 1

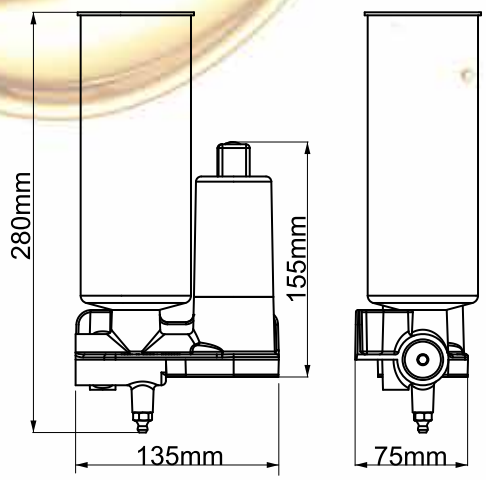

ALL-1 MINI GREASE PUMPS 12-24 V DC

ALL-1 MİNİ GRES POMPASI

SPECIFICATIONS
Ürün Özellikleri

Motor type Motor tipi	: 12 - 24 V DC
Working Pressure Çalışma Basıncı	: 400 bar.
Electronic protection class Kontrol kartı koruma sınıfı	: IP 65
Motor protection class Motor koruma sınıfı	: IP 54
Grease type Gres sınıfı	: NLGI 00 (-30°C) - (-10°C) NLGI 0 (-10°C) - (0°C) NLGI 1 (0°C) - (10°C) NLGI 2 (10°C) - (30°C) NLGI 3 (30°C +)
Displacement / minute Deplasman / dakika	: **(Ø5)** 1,5cm³ - **(Ø6)** 2.5cm³ **(Ø7)** 3,5cm³
Working temperature Çalışma sıcaklığı	: -25°C +80°C
Reservoir capacities Hazne kapasiteleri	: 1 - 1,8 Liters (Litre)
Control card voltage Kontrol kartı çalışma gerilimi	: 10 - 30 V DC
Adjustable working period Ayarlanabilir çalışma zamanı	: 1 sec. to 99 minutes 1 saniye - 99 dakika arası
Adjustable waiting period Ayarlanabilir bekleme zamanı	: 1 sec. to 99 hours 1 saniye - 99 saat arası
Warnings İkaz - Uyarılar	: Fuse broken, Fault, Alarm Sigorta Atık, Arıza, Alarm
Number of pump outlets Pompa çıkış sayısı	: 1 - 3

! 12 - 24 V DC type pumps could be used with embedded control card where placed into motor cover or external control card options.

12 - 24 V DC motoruna sahip elektrikli gres pompaları gerektiğinde motor muhafazasına akuple edilen ya da harici olarak bulunan elektronik kontrol kartı seçenekleri ile birlikte kullanılabilir.

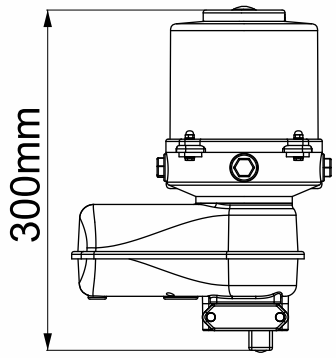

1 Liter / Litre
10 24 01 EC

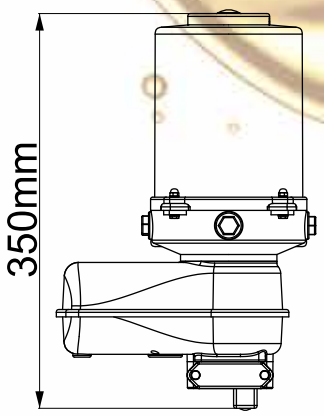

1,8 Liters / Litre
10 24 18 EC

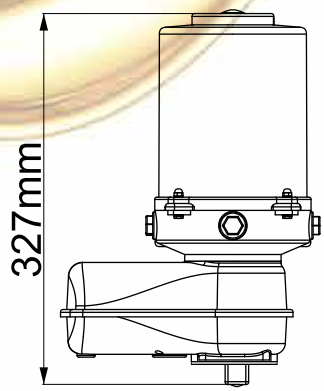

Without control card / Kontrol kartsız
10 24 18 A1

ALL-1 GREASE PUMPS 12-24 V DC

ALL-1 GRES POMPASI

SPECIFICATIONS
Ürün Özellikleri

Motor type Motor tipi	: 12 - 24 V DC
Working Pressure Çalışma Basıncı	: 400 bar.
Electronic protection class Kontrol kartı koruma sınıfı	: IP 65
Motor protection class Motor koruma sınıfı	: IP 54
Grease type Gres sınıfı	: NLGI 00 (-30°C) - (-10°C) NLGI 0 (-10°C) - (0°C) NLGI 1 (0°C) - (10°C) NLGI 2 (10°C) - (30°C) NLGI 3 (30°C +)
Displacement / minute Deplasman / dakika	: **(Ø5)** 1,5cm³ - **(Ø6)** 2.5cm³ **(Ø7)** 3,5cm³
Working temperature Çalışma sıcaklığı	: -25°C +80°C
Reservoir capacities Hazne kapasiteleri	: 1,5 - 2 - 3,3 6 - 8 - 12 Liters (Litre)
Control card voltage Kontrol kartı çalışma gerilimi	: 10 - 30 V DC
Adjustable working period Ayarlanabilir çalışma zamanı	: 1 sec. to 99 minutes 1 saniye - 99 dakika arası
Adjustable waiting period Ayarlanabilir bekleme zamanı	: 1 sec. to 99 hours 1 saniye - 99 saat arası
Warnings İkaz - Uyarılar	: Fuse broken, Fault, Alarm Sigorta Atık, Arıza, Alarm
Number of pump outlets Pompa çıkış sayısı	: 1 - 6

! 12 - 24 V DC type pumps could be used with embedded control card where placed into motor cover or external control card options.

12 - 24 V DC motoruna sahip elektrikli gres pompaları gerektiğinde motor muhafazasına akuple edilen ya da harici olarak bulunan elektronik kontrol kartı seçenekleri ile birlikte kullanılabilir.

! Pump dimension without control box is 23mm less than drawing

Kontrol kartı olmayan pompanın yükseklik ölçüsü resimden 23mm daha düşüktür.

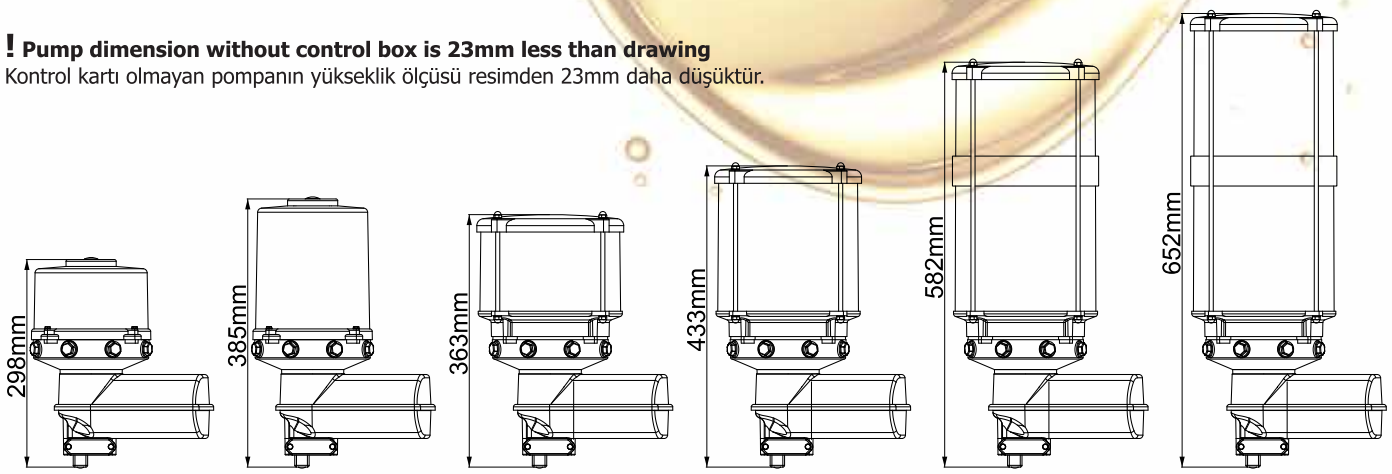

1,5 Liters / Litre	3,3 Liters / Litre	2 Liters / Litre	6 Liters / Litre	8 Liters / Litre	12 Liters / Litre
10 24 15 EC	10 24 33 EC	10 24 02 EC	10 24 06 EC	10 24 08 EC	10 24 12 EC

ALL-10 GREASE PUMPS 220 - 380 V AC

ALL-10 GRES POMPASI

SPECIFICATIONS
Ürün Özellikleri

Motor type Motor tipi	: 220 - 380 V AC
Working Pressure Çalışma Basıncı	: 400 bar.
Motor protection class Motor koruma sınıfı	: IP 54
Grease type Gres sınıfı	: NLGI 00 (-30°C) - (-10°C) NLGI 0 (-10°C) - (0°C) NLGI 1 (0°C) - (10°C) NLGI 2 (10°C) - (30°C) NLGI 3 (30°C +)
Displacement / minute Deplasman / dakika	: **(Ø5)** 5cm³ - **(Ø6)** 7,5cm³ **(Ø7)** 9,5cm³
Working temperature Çalışma sıcaklığı	: -25°C +80°C
Reservoir capacities Hazne kapasiteleri	: 1,5 - 2 - 3,3 6 - 8 - 12 Liters (Litre)
Number of pump outlets Pompa çıkış sayısı	: 1 - 8 **Multi line pumps** - 20 Çok hatlı pompalar - 20

! 220-380 V AC type pumps can only be used with external electronic control card option.

220 - 380 V AC motora sahip gres pompaları gerektiğinde sadece harici elektronik kontrol kartı ile birlikte kullanılabilmektedir.

! Pump dimensions below represents 220 V AC type pumps and 380 V AC pump dimensions are 20 mm lower than drawing

Teknik resim 220 V AC pompa ölçülerini temsil etmektedir, 380 v AC pompaların yükseklik ölçüsü 20 mm daha azdır.

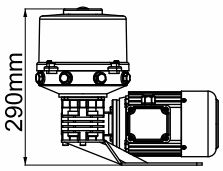

1,5 Liters / Litre
10 24 15 EC

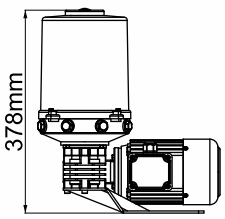

3,3 Liters / Litre
10 24 33 EC

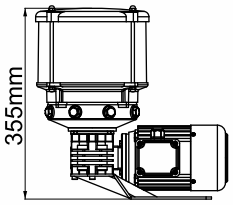

2 Liters / Litre
10 24 02 EC

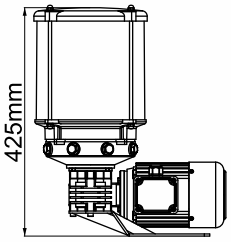

6 Liters / Litre
10 24 06 EC

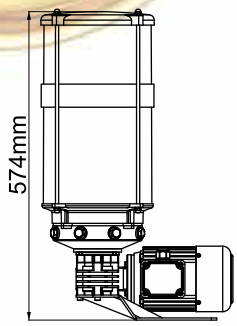

8 Liters / Litre
10 24 08 EC

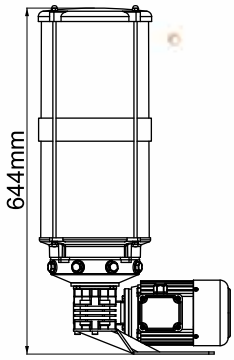

12 Liters / Litre
10 24 12 EC

INDUSTRIAL TYPE GREASE PUMPS

SANAYİ TİPİ GRES POMPALARI

ALL-25 & ALL-300 PUMPS

Motor type Motor tipi	: 380 V AC
Working Pressure Çalışma Basıncı	: 600 bar.
Protection class Koruma sınıfı	: IP 54
Grease type Gres sınıfı	: NLGI 0 (-10°C) - (0°C) NLGI 1 (0°C) - (10°C) NLGI 2 (10°C) - (30°C) NLGI 3 (30°C +)
Displacement / minute Deplasman / dakika	: **(ALL-25)** 50cm³ max. **(ALL-25 multi line)** 100cm³ max. **(ALL-300)** 160cm³ max.
Working temperature Çalışma sıcaklığı	: -25°C +80°C
Reservoir capacities Hazne kapasiteleri	: 2, 6, 8, 12 Liters (Litre)
Number of pump outlets Pompa çıkış sayısı	: **ALL-25** - 10, **ALL-300** - 20 **ALL-25multi line / çok hatlı** - 20

ALL-25

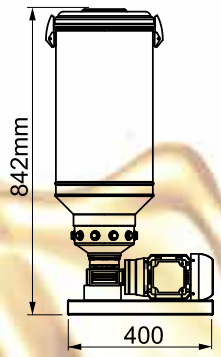

ALL-300

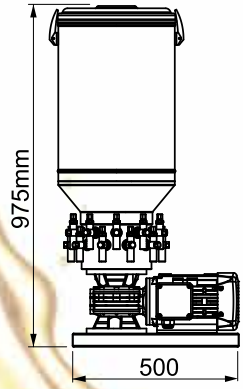

ALL-5 PUMPS (Grease & Oil)

Motor type Motor tipi	: 24 V DC 380 V AC
Working Pressure Çalışma Basıncı	: 170 bar.
Protection class Koruma sınıfı	: IP 54
Grease type Gres sınıfı	: NLGI 0 (-10°C) - (0°C) NLGI 1 (0°C) - (10°C) NLGI 2 (10°C) - (30°C) NLGI 3 (30°C +)
Displacement / minute Deplasman / dakika	: 210 cm³ max. **(grease / gres)** 2 L. max. **(oil / Sıvı yağ)**
Working temperature Çalışma sıcaklığı	: -25°C +80°C
Reservoir capacities Hazne kapasiteleri	: 16, 20, 180 Liters (Litre)
Number of pump outlets Pompa çıkış sayısı	: 1

ALL-5 DC - AC Barrel Types (Varil Tipleri)

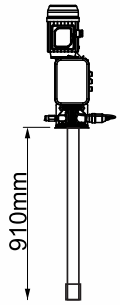

ALL-5 DC Can Types (Kova Tipi)

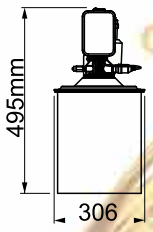

ALL-5 AC Can Types (Kova Tipi)

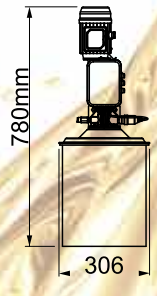

ALL-600 mobile pumps product nr.
ALL-600 mobil pompa ürün numarası

ALL-600 MOBILE PUMPS

Motor type Motor tipi	: 24 V DC 380 V AC
Working Pressure Çalışma Basıncı	: 600 bar.
Protection class Koruma sınıfı	: IP 54
Grease type Gres sınıfı	: NLGI 00 (-30°C) - (-10°C) NLGI 0 (-10°C) - (0°C) NLGI 1 (0°C) - (10°C) NLGI 2 (10°C) - (30°C) NLGI 3 (30°C +)
Displacement / minute Deplasman / dakika	: **ALL-600** 144 cm³ / dk **ALL-600 S** 180 cm³ / dk **ALL-600 S1** 216 cm³ / dk
Working temperature Çalışma sıcaklığı	: -25°C +80°C
Reservoir capacities Hazne kapasiteleri	: 50 Liters (Litre)
Number of pump outlets Pompa çıkış sayısı	: 1

MOBILE ELECRICAL GREASE PUMPS

ALL-5 mobile pumps product nr.
ALL-5 mobil pompa ürün numarası

10 24 16 M1 220 V AC
10 38 16 M1 380 V AC

ALL-5 MOBILE PUMPS

Motor type Motor tipi	: 24 V DC 380 V AC
Working Pressure Çalışma Basıncı	: 400 bar.
Protection class Koruma sınıfı	: IP 54
Grease type Gres sınıfı	: NLGI 0 (-10°C) - (0°C) NLGI 1 (0°C) - (10°C) NLGI 2 (10°C) - (30°C)
Displacement / minute Deplasman / dakika	: **(DC type)** 249 cm³ **(AC Type)** 285 cm³
Working temperature Çalışma sıcaklığı	: -25°C +80°C
Reservoir capacities Hazne kapasiteleri	: 16 - 20 Liters (Litre)
Number of pump outlets Pompa çıkış sayısı	: 1

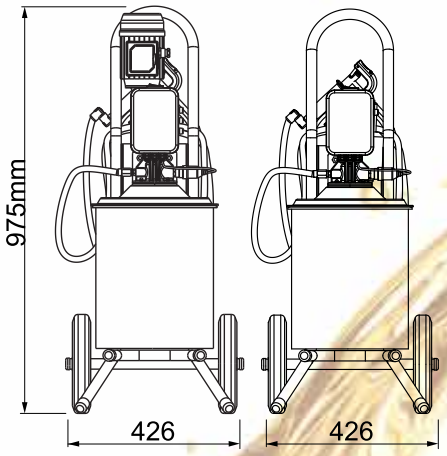

MOBİL ELEKTRİKLİ GRES POMPASI

ALL-10 mobile pumps product nr.
ALL-10 mobil pompa ürün numarası

10 24 12 M1 220 V AC
10 38 12 M1 380 V AC

ALL-10 MOBILE PUMPS

Motor type Motor tipi	: 12 - 24 V DC 220 - 380 V AC
Working Pressure Çalışma Basıncı	: 400 bar.
Protection class Koruma sınıfı	: IP 54
Grease type Gres sınıfı	: NLGI 0 (-10°C) - (0°C) NLGI 1 (0°C) - (10°C) NLGI 2 (10°C) - (30°C) NLGI 3 (30°C +)
Displacement / minute Deplasman / dakika	: **(DC Type)** 30cm³ **(AC Type)** 45cm³
Working temperature Çalışma sıcaklığı	: -25°C +80°C
Reservoir capacities Hazne kapasiteleri	: 12 Liters (Litre)
Number of pump outlets Pompa çıkış sayısı	: 1

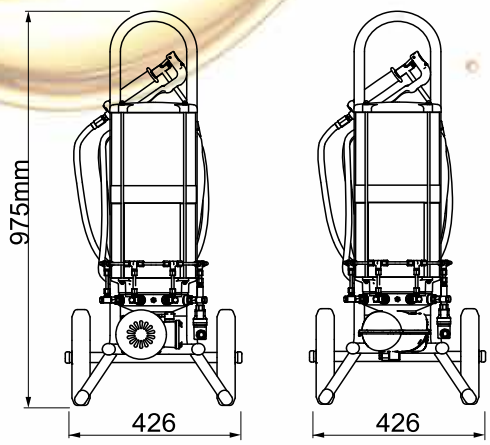

ELECTRICAL OIL PUMPS

ELEKTRİKLİ SIVI YAĞ POMPALARI

Lubmatic mini DC Timer
10 24 ST 03 24 V DC

Lubmatic mini AC Standard
10 22 ST 03 220 V AC

Motor type Motor tipi	:	24 V DC 220 - 380 V AC
Working Pressure Çalışma Basıncı	:	20 bar. (100 bar. max.)
Protection class Koruma sınıfı	:	IP 54
Lubricant type Yağ sınıfı	:	Oil - Liquid grease (NLGI 0000) Sıvı yağ - Sıvı gres (NLGI 0000)
Displacement / minute Deplasman / dakika	:	345 cm³
Working temperature Çalışma sıcaklığı	:	-25°C +80°C
Reservoir capacities Hazne kapasiteleri	:	1,5 - 3 - 6 - 10 Liters (Litre)
Control card voltage Kontrol kartı çalışma gerilimi	:	10 - 30 V DC
Adjustable working period Ayarlanabilir çalışma zamanı	:	1 sec. to 99 minutes 1 saniye - 99 dakika arası
Adjustable waiting period Ayarlanabilir bekleme zamanı	:	1 sec. to 99 hours 1 saniye - 99 saat arası
Warnings İkaz - Uyarılar	:	Fuse broken, Fault, Alarm Sigorta Atık, Arıza, Alarm
Number of pump outlets Pompa çıkış sayısı	:	1

Lubmatic DC Standard
10 24 ST 02 24 V DC

Lubmatic DC Timer
10 24 TM 02 24 V DC

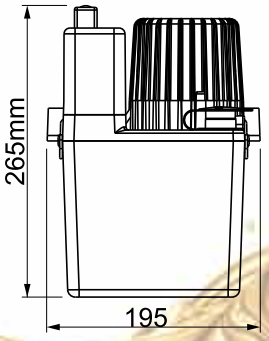

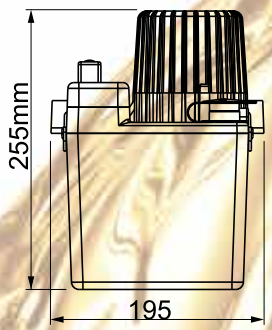

Lubmatic AC Standard
10 22 ST 02 220 v AC

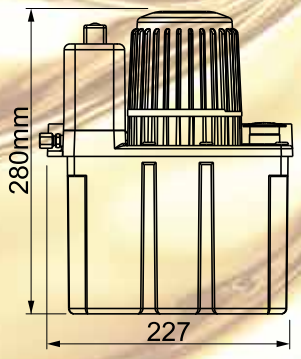

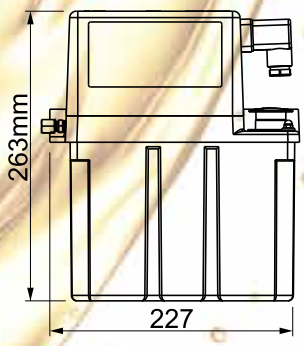

Lubmatic Sheet metal reservoir pump
Lubmatic sac hazneli standart pompa
10 24 ST 06 24 V DC

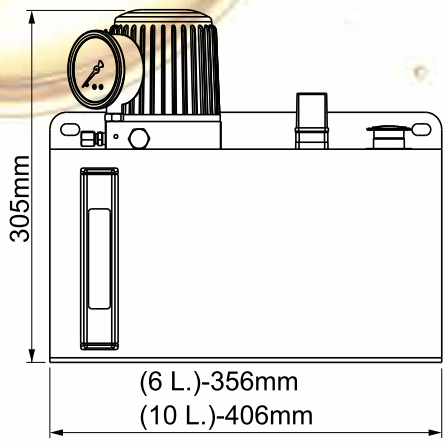

PNEUMATIC & HYDRAULIC DRIVEN PUMPS

PNÖMATİK VE HİDROLİK KUMANDALI POMPALAR

3,5 Liters Product Nr.
3,5 litre Ürün numarası
10 00 35 P1

6 Liters Product Nr.
6 litre Ürün numarası
10 00 06 P1

6 Liters Piston type
6 litre Piston tipi
10 00 06 PS

PNEUMATIC PUMPS
PNÖMATİK POMPALAR

Working type Çalışma tipi	: Pressurised air Basınçlı hava
Working Pressure Çalışma Basıncı	: 78 bar. (with 6bar. air inlet)
Lubricant type Yağ sınıfı	: Liquid grease (NLGI 0000) Sıvı gres (NLGI 0000)
Displacement / stroke Deplasman / strok	: 29 cm³
Working temperature Çalışma sıcaklığı	: -25°C +80°C
Reservoir capacities Hazne kapasiteleri	: 3,5 - 6 Liters (Litre)
Air inlet - min. / max. Hava girişi - en az / en çok	: min. 6 bar / max. 8 bar. en az 6 bar / en çok 8 bar.
Transmition ratio Basınç aktarım oranı	: 13 : 1
Number of pump outlets Pompa çıkış sayısı	: 1

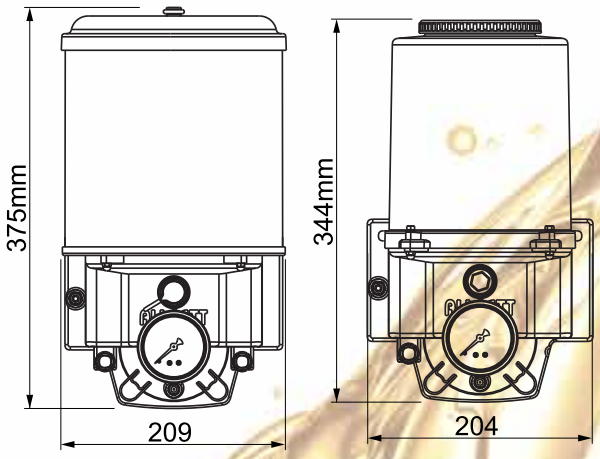

HYDRAULIC PUMPS
HİDROLİK POMPALAR

Working type Çalışma tipi	: Pressurised oil Basınçlı yağ
Working Pressure Çalışma Basıncı	: 40 - 70 bar.
Grease type Gres sınıfı	: NLGI 0 (-10°C) - (0°C) NLGI 1 (0°C) - (10°C) NLGI 2 (10°C) - (30°C)
Displacement / stroke Deplasman / strok	: 0,1 - 0,6 cm³ adjustable (Ayarlanabilir)
Working temperature Çalışma sıcaklığı	: -25°C +80°C
Cartridge capacities Kartuş kapasiteleri	: 675 Gr. (Gram)
Hydraulic inlet Hidrolik girişi	: 140 - 170 bar.

ALL-3 HC
10 00 10 A

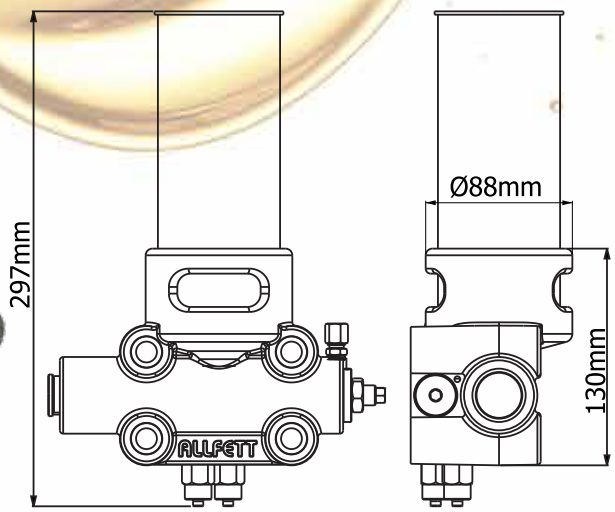

GREASE DISTRIBUTORS
GRES YAĞI DAĞITICILARI

Progressive distributor
Progresif dağıtıcı
40 00 03 00 3/6

PROGRESSIVE DISTRIBUTORS
PROGRESİF SİSTEM DAĞITICILARI

Working Pressure min/max Çalışma Basıncı en az/ en çok	: 8 bar. / 400 bar.
Grease type Gres sınıfı	: NLGI 0 - 1 - 2 - 3
Piston dosages Piston doz değerleri	: 0.050cc - 0.078cc - 0.113cc
Working temperature Çalışma sıcaklığı	: -25°C +80°C

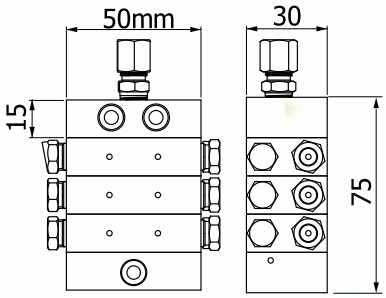

Progressive L.D. distributor
Progresif L.D. dağıtıcı
40 10 03 00 3/6

PROGRESSIVE L. D. DISTRIBUTORS
PROGRESİF L.D. SİSTEM DAĞITICILARI

Working Pressure min/max Çalışma Basıncı en az/ en çok	: 8 bar. / 400 bar.
Grease type Gres sınıfı	: NLGI 0 - 1 - 2 - 3
Piston dosages Piston doz değerleri	: 0.060cc - 0.100cc - 0.140cc 0.190cc - 0.250cc
Working temperature Çalışma sıcaklığı	: -25°C +80°C

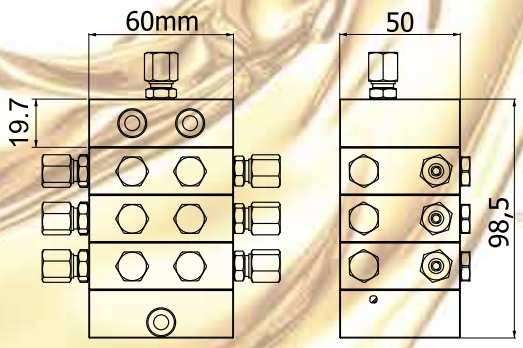

Direction valve
Yön valfi
40 20 00 00

TWO LINE SYSTEM DISTRIBUTORS
İKİ HATLI SİSTEM DAĞITICILARI

Working Pressure min/max Çalışma Basıncı en az/ en çok	: 8 bar. / 400 bar.
Grease type Gres sınıfı	: NLGI 0 - 1 - 2 - 3
Adjustable piston dosages Ayarlanabilir piston doz değerleri	: 0.5 - 1.5 cm³
Working temperature Çalışma sıcaklığı	: -25°C +80°C

2 Line sytem distributors
2 Hatlı sistem dağıtıcıları
40 20 04 00 5/10

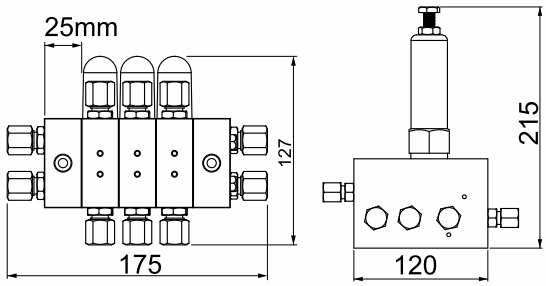

LIQUID GREASE & OIL DISTRIBUTORS

SIVI GRES VE SIVI YAĞ DAĞITICILARI

Liquid grease distributor
Sıvı gresw dağıtıcısı
40 05 00 02

LIQUID GREASE DISTRIBUTORS
SIVI GRES DAĞITICILARI

Working Pressure Çalışma Basıncı	: Pump working pressure Pompa çalışma basıncı
Lubricant type Yağ sınıfı	: NLGI 000
Outlet dosages Çıkış doz değerleri	: 0,078 - 0,414 adjustable (Ayarlanabilir)
Working temperature Çalışma sıcaklığı	: -25°C +80°C

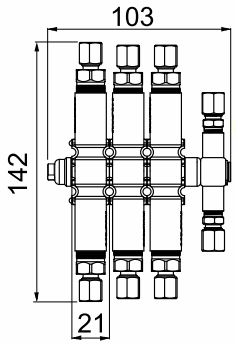

Fixed dose distributor
Sabit dozlu dağıtıcı
40 02 00 02

FIXED DOSE OIL DISTRIBUTORS
SABİT DOZLU SIVI YAĞ DAĞITICILARI

Working Pressure Çalışma Basıncı	: Pump working pressure Pompa çalışma basıncı
Lubricant type Yağ sınıfı	: Oil
Outlet dosages Çıkış doz değerleri	: **D1** 0,050cc - **D2** 0,078cc **D3** 0,113 cc
Working temperature Çalışma sıcaklığı	: -25°C +80°C

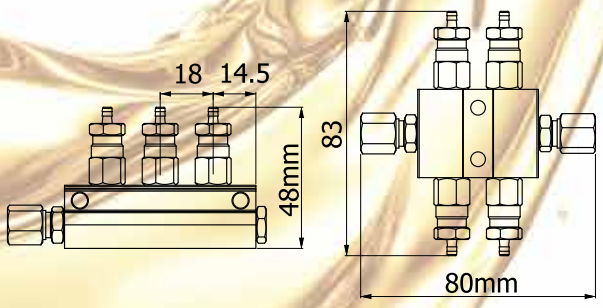

Dose adjustable distributor
Doz ayarlı dağıtıcı
40 00 00 02

DOSE ADJUSTABLE OIL DISTRIBUTOR
DOZU AYARLANABİLEN SIVI YAĞ DAĞITICILARI

Working Pressure Çalışma Basıncı	: 25 bar.
Lubricant type Yağ sınıfı	: Oil
Outlet dosages Çıkış doz değerleri	: 0,1 - 1,5 cm3 adjustable (Ayarlanabilir)
Working temperature Çalışma sıcaklığı	: -25°C +80°C

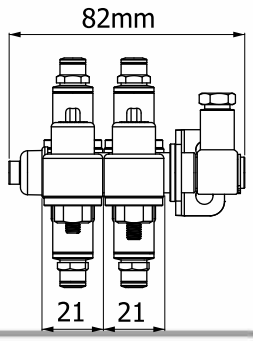

SPRAYING UNITS
PÜSKÜRTME ÜNİTELERİ

Product Nr.
Ürün numarası **55 00 00 00**

GREASE SPRAYING UNIT
GRES PÜSKÜRTME ÜNİTESİ

Selenoid valve Selenoid valfi	: 24 V DC
Air inlet Pressure Hava giriş Basıncı	: 6 - 8 bar.
Grease type Gres sınıfı	: NLGI 1 - 2
Spraying distance Püskürtme mesafesi	: 180 mm
Spraying area Püskürtme alanı	: 160 mm x 60 mm
Working temperature Çalışma sıcaklığı	: -25°C +80°C

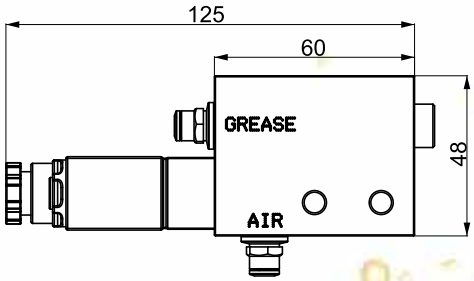

Product Nr.
Ürün numarası **40 00 01 11**

OIL SPRAYING UNIT (Single Output)
SIVI YAĞ PÜSKÜRTME ÜNİTESİ (Tek Çıkışlı)

Air inlet Pressure Hava giriş Basıncı	: 6 - 8 bar.
Lubricant type Yağ tipi	: Oil Sıvı yağ
Spraying distance Püskürtme mesafesi	: 100 mm
Working temperature Çalışma sıcaklığı	: -25°C +80°C

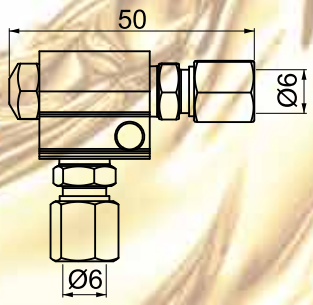

Product Nr.
Ürün numarası **40 00 01 08**

OIL SPRAYING UNIT (Multi Output)
SIVI YAĞ PÜSKÜRTME ÜNİTESİ (Çok Çıkışlı)

Selenoid valve Selenoid valfi	: 24 V DC
Air inlet Pressure Hava giriş Basıncı	: 6 - 8 bar.
Lubricant type Yağ sınıfı	: NLGI 1 - 2
Spraying distance Püskürtme mesafesi	: 100 mm
Outputs Çıkış sayıları	: 2 - 4 - 6 - 8 - 10
Working temperature Çalışma sıcaklığı	: -25°C +80°C

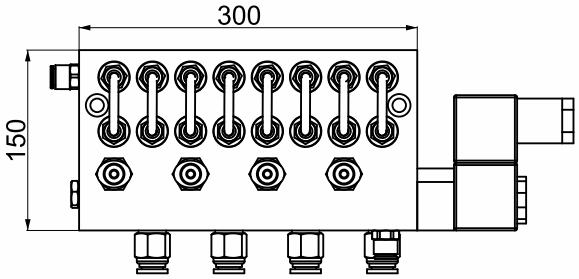

ALLFETT

ELECTRONIC CONTROL CARDS (External / Internal)

ELEKTRONIK KONTROL KARTLARI (Harici / Entegre)

Product Nr.
Ürün numarası **30 00 EK 09**

Electronic control cards have remote control option which gives you more control and monitoring possibility where indoor or outdoor applications.

Elektronik kontrol kartlarında istendiğinde eklenebilen uzaktan kumanda özelliği sayesinde, entegre ve harici olarak kullanımda daha fazla olanak ve gözlem imkanı sunmaktadır.

Product Nr.
Ürün numarası **30 00 EK 02**

SPECIFICATIONS
Ürün Özellikleri

Voltage Çalışma gerilimi	: 10 - 30 V DC
Embedded card protection class Entegre kart koruma sınıfı	: IP 65
External card protection class Harici kart koruma sınıfı	: IP 20
Working time period Çalışma zamanı	: Adjustable in between second, minute, hour and pulse. Saniye, dakika, saat ve pulse birimleri arasında ayarlanabilir.
Waiting time period Bekleme zamanı	: Adjustable in between second, minute and hour. Saniye, dakika ve saat birimleri arasında ayarlanabilir.
Warnings İkaz - Uyarılar	: Fuse broken, Fault, Alarm Sigorta Atık, Arıza, Alarm

PRESSURE SWITCHES

BASINÇ ŞALTERLERİ

Socket type switches
Soket tipi şalterler
HD 01 10 10

Contact type Kontak tipi	: NO / NC Normalde - açık / kapalı
Pressure scale Basınç aralıkları	: 10 - 20 bar. 10 - 50 bar. 10 - 100 bar. 20 - 50 bar. 50 - 150 bar. 50 - 315 bar.
Electrical connection Elektrik bağlantısı	: Standard / Electrical socket Standart / Elektrik soketi
Connector sizes Bağlantı ölçüleri	: M10x1 / M12x1 / M20x1.5 R 1/4 - R 1/8

Standard type switches
Standart tip şalterler
SP 01 10 10

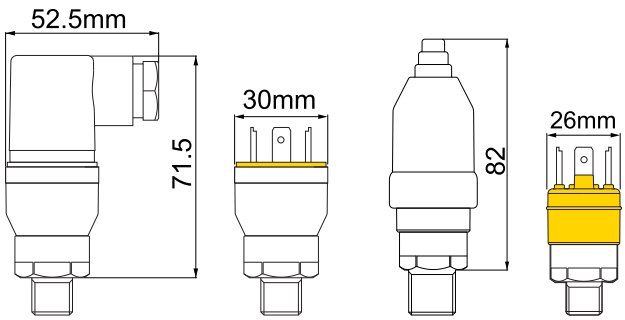

TEBOIL GEAR GREASE MDS

A grease for open gears, steel ropes and chains based on inorganic thickening agent. Gear Grease MDS contains lubricants that efficiently prevent shearing, such as graphite, for example. Typical lubricating uses include extremely heavily loaded, slowly moving equipment and equipment exposed to vibration. For example, hydraulic hammers require this type of grease.

Açık dişliler, çelik halatlar ve zincirler için tasarlanmış inorganik sabun ihtiva eden bir grestir. Gear Grease MDS grafit gibi yağlayıcıları içeren kırılma ve kesme gibi olayları büyük ölçüde engelleyen bir grestir.
Çok ağır şartlarda, dinamik yükler altında, yavaş hızlarda ve titreşime maruz kalan uygulamalar için tasarlanmıştır.

Thickener	NLGI	Drop point °C	Base oil viscosity at mm²/s @ 40°C	Range of use temperature °C
Bentonite	0.5	N/A	2100	– 10...150

TEBOIL GREASE HL 520

A lithium complex grease based on synthetic base oil, with broad operating temperature range.

Sentetik baz yağı kullanılarak tasarlanmış Lithium Complex sabunlu özel bir grestir. Mekanik stabilitesi, yüksek sıcaklıklarda bile özelliklerini yitirmemesi ile üstün performanslı bir grestir. 220 °C ani sıcaklıklarda kısa süre çalışmaya imkan tanır. Islak, aşındırıcı ve tozlu ortamlarda yapışkanlığı sayesinde özelliğini yitirmez.

Thickener	NLGI	Drop point °C	Base oil viscosity at mm²/s @ 40°C	Range of use temperature °C
Lithium complex	2	> 260	600	– 25...150

TEBOIL GEAR GREASE XHP

A special grease containing effitcient EP additives for lubricating heavily loaded open gears and chains that operate in a wide range of temperatures. Short-term temperature peaks up to 240 °C are permissible. Possible uses include rotating frames of machinery, chains, steel ropes and various sliding surfaces. Gear Grease XHP is also excellent for lubricating journal and roller bearings in hot and/or heavy-duty conditions.

Değişken Sıcaklıklarda çalışan ağır hizmete maruz açık dişli ve zincirlerin yağlanmasında kullanılan, verimlilik arttırıcı EP katkılarını da içinde ihtiva eden özel bir grestir. 240 oC ye kadar olan ani sıcaklık artışlarında bile kısa süreli çalışmaya imkan vermektedir. Genel kullanım alanı makinaların döner uzuvları, zincirler, demir halatlar ve çeşitli kayar yüzeylerdir. Yüksek sıcaklıkta ve / veya ağır hizmet çalışan Makaralı yataklar ile mil kovanlarının yağlanmasında mükemmel sonuç vermektedir.

Thickener	NLGI	Drop point °C	Base oil viscosity at mm²/s @ 40°C	Range of use temperature °C
Calcium/ Lithium complex	0.5	> 260	800	– 30...140

TEBOIL MultiPropose HT

A special high temperature grease for industrial and automotive journal and roller bearings operating under heavy load and/or at extremely high temperatures. As an example, the grease is typically used in wheel hubs of heavy-duty vehicles. Excellent choice for multipurpose grease.

Ağır yüklere ve çok yüksek sıcaklık altında çalışan Endüstriyel & Otomotivde dönüşe maruz alanlarda, makaralı yataklarda kullanım için tasarlanmış bir grestir. Tipik uygulama alanları ise Tır ve Kamyon gibi ağır otomotiv gruplarının aksta bulunan tekerlek göbekleridir. Genel amaçlı günlük kullanım için ideal bir grestir.

Thickener	NLGI	Drop point °C	Base oil viscosity at mm²/s @ 40°C	Range of use temperature °C
Lithium complex	2	> 260	200	– 30...150

TEBOIL UNIVERSAL M

Chassis grease containing molybdenum sulphide (MoS_2), for lubrication of king pins, ball joints and bearing journals.

Molibdenli genel kullanım gresidir. Universal bir kullanım alanı vardır.

Thickener	NLGI	Drop point °C	Base oil viscosity at mm²/s @ 40°C	Range of use temperature °C
Lithium	2	180	110	– 30...120

TEBOIL SYPRES

Fully synthetic industrial gear and circulation oils containing EP additives. Typical applications include gears operating at high or extensively varying temperatures, as well as if extended service intervals are required or if the objective is improvement of energy effi ciency.

Tamamen Sentetik içinde EP katkıları içeren dişi ve sistem yağıdır. Tipik kullanım alanları çok değişken sıcaklıklarda ve uzun servis ararlıklarında çalışan uygulamalardır.

ISO VG class	Viscosity @40°C, mm²/s	Viscosity @100°C, mm²/s	VI	Pour point, °C	Flash point, °C
68	68	11.2	158	– 51	220
100	100	15.0	155	– 51	210
150	150	20.0	155	– 48	210
220	220	26.0	150	– 39	210
320	320	33.0	150	– 36	200
460	460	43.0	145	– 30	190

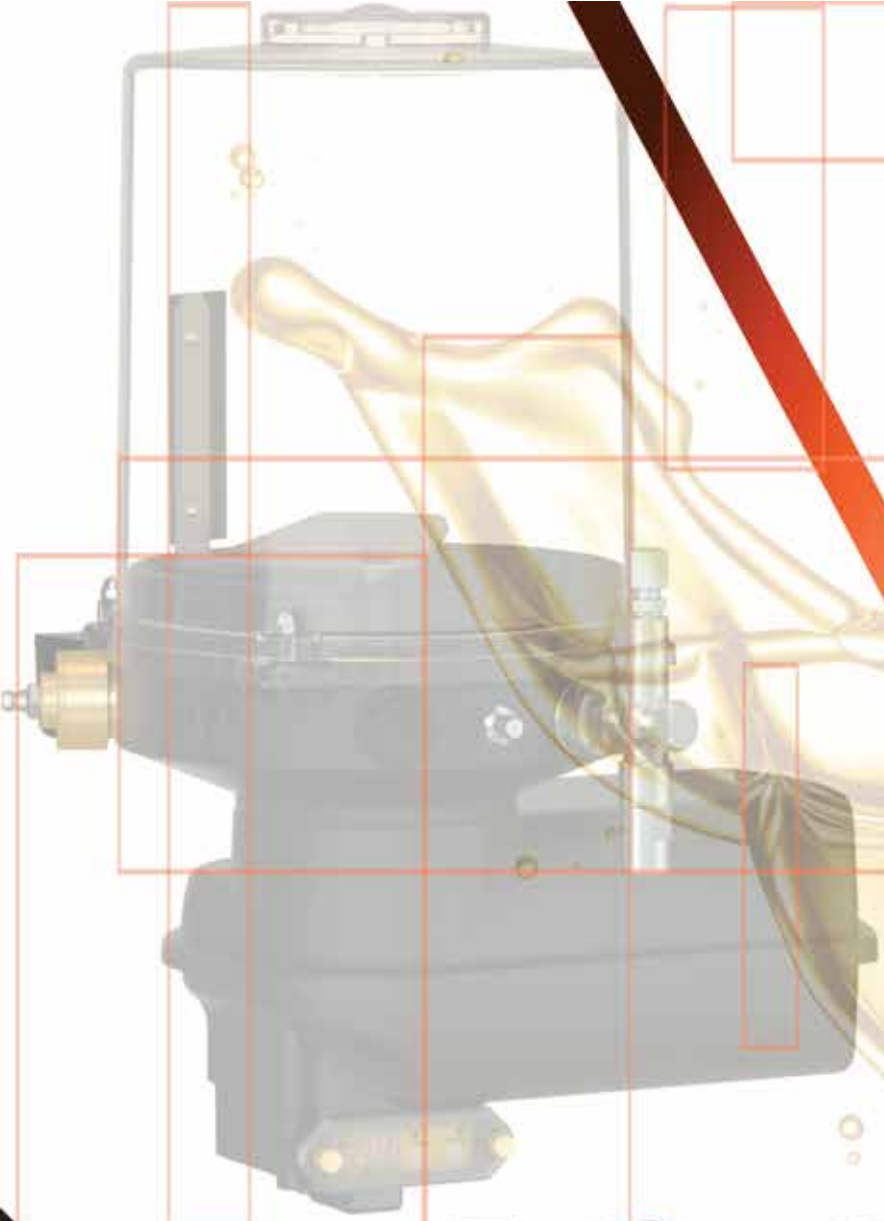

www.arnes.com.tr

ARNES

ALLFETT Merkezi Yağlama Sistemleri

TEBOIL Lubricants Endüstriyel Özel Gres Çözümleri

İZMİR MERKEZ
Adres:129/7 Sok. No:12 4.San.Sit. İZMİR/TÜRKİYE
Telefon :+90 232 375 95 75 (pbx) Faks :+90 232 375 53 56
Email :info@jetseal.com.tr

DENİZLİ ŞUBE
Adres:3.Sanayi Sitesi 30.Sokak No:6 DENİZLİ/TÜRKİYE
Telefon :+90 (258) 251 77 72 Faks :+90 (258) 251 77 74
Email : denizli@jetseal.com.tr

MUĞLA ŞUBE
Adres:Emek Mah. Sanayi Sit. Karadağ Cd.
No:15 Milas-MUĞLA/TÜRKİYE
Telefon :+90 (252) 513 50 45 Faks :+90 (252) 513 50 46
Email :mugla@jetseal.com.tr